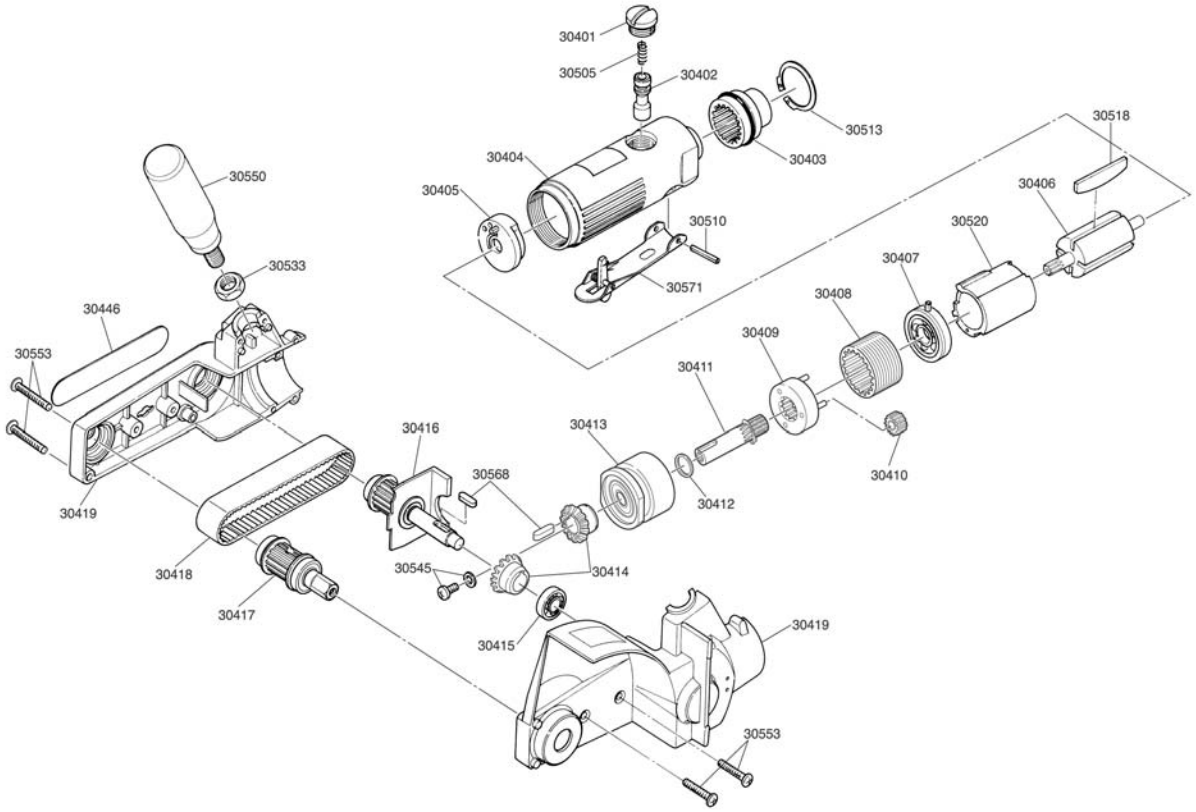

Art. no.:	Bezeichnung / description:	Anzahl / qty.:
30416	Abtrieb / drive side assembly	1 set
30415	Kugellager / ball bearing	1
30414	Kegelradsatz / bevel gear set	1 set
30413	Gehäusekappe / housing cover	1
30412	Distanzscheibe / spacer-washer	1
30411	Welle / shaft	1
30410	Zahnrad / gear wheel	3
30409	Käfig / cage	1
30408	Getriebegehäuse / gear case	1
30407	Endplatte / endplate	1
30406	Rotor / rotor	1
30405	Endplatte, hintere / rear endplate	1
30404	Motorgehäuse / motor housing	1 set
30403	Ablufthülse / exhaust sleeve	1
30402	Ventil / valve	1
30401	Ventilverschraubung / valve screw	1

Art. no.:	Bezeichnung / description:	Anzahl / qty.:
30571	Abzugshebel / safety trigger	1
30568	Passfeder / key	2
30553	Schraubenset / screw set	1 set
30550	Griff / handle	1
30545	Schraube / screw	1 set
30533	Sechskantmutter / hex-nut	1
30520	Zylinder / cylinder	1
30518	Lamelle, Set / rotor blade set	4
30513	Sprengring / circlip	1
30510	Stift / pin	1
30505	Feder / spring	1
30446	Typenschild / name plate	1
30419	Gehäuse komplett / housing, complete	1 set
30418	Zahnriemen / tooth belt	1
30417	Zahnriemenabtrieb / tooth belt output	1 set